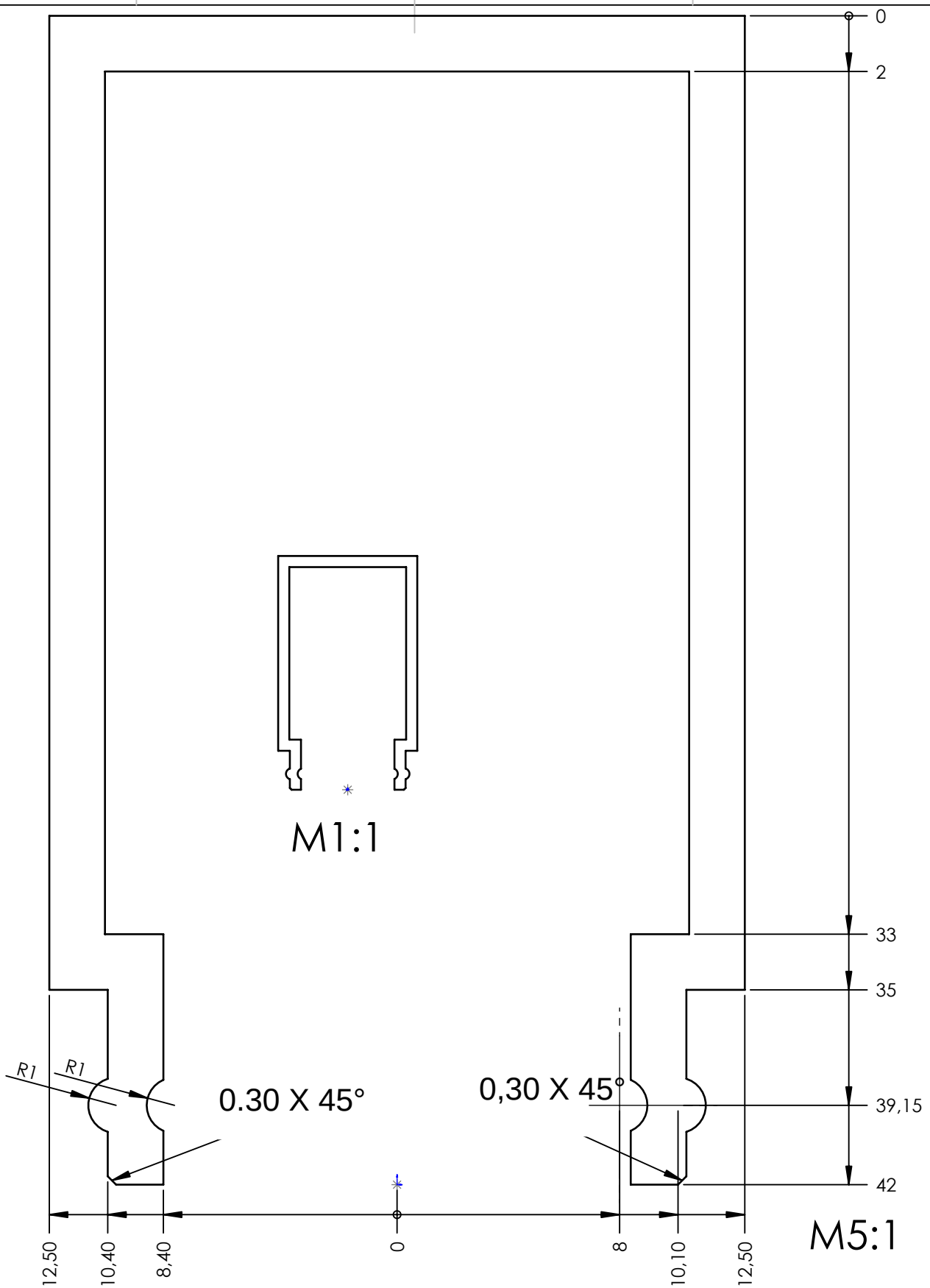

Pos	Stck	Benennung		Rohmaße	Werkstoff
..	..	..			Alu

	NAME	Unterschrift	Datum	
gez.	MB		19.01.12	
geänd.				

Projekt:

lightconsulting GmbH
Fachendorf 13
D-83132 Pittenhart

Bez. AKF3

A4

Maßstab:5:1

Sheet 1 of 1